Panasonic
BUSINESS

1.9 GHz帯 デジタルワイヤレスマイクシステム
同軸変換ユニット

WX-SA002

（受信機側・アンテナ側 セット販売）
本体希望小売価格 60,000円（税抜）

1.9 GHz SR200
Digital Wireless Microphone System

既設の同軸ケーブルを利用して、高音質で電波干渉に強い 1.9 GHz帯デジタルワイヤレスマイクシステムに簡単リニューアル

受信機側　　アンテナ側

- **既設の同軸ケーブルを利用**して 1.9 GHz 帯デジタルワイヤレスマイクシステムを使用可能
- 同軸ケーブルは、**最大 100 m まで使用可能**
  ※ 推奨ケーブルは 5C-2V、5C-FB
- 受信機側用、アンテナ側用を**セットでご提供**

壁に設置されたスイッチボックス※に取り付け可能

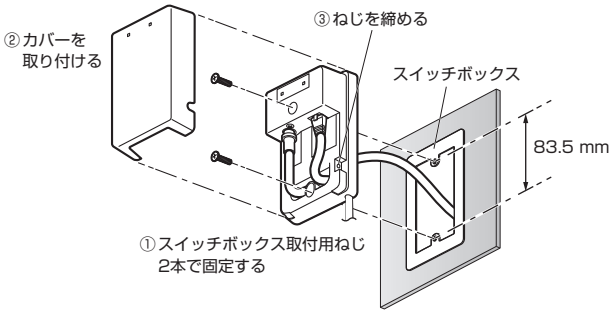

※ 参考：1コ用スイッチボックス（カバー付） DS4911K（パナソニック ライフソリューションズ社 取扱い製品）

■システム構成例

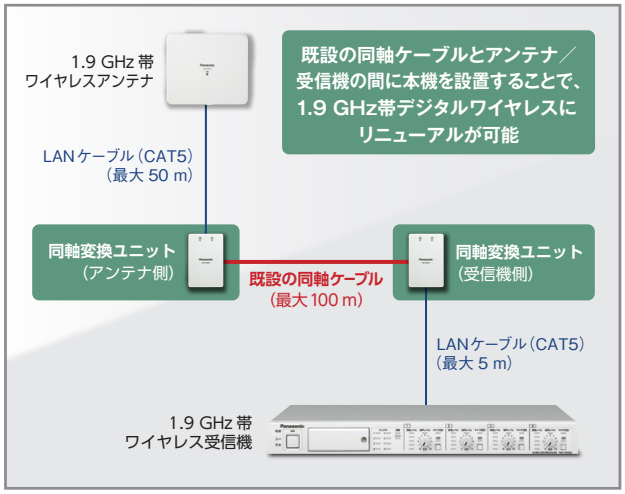

■接続例

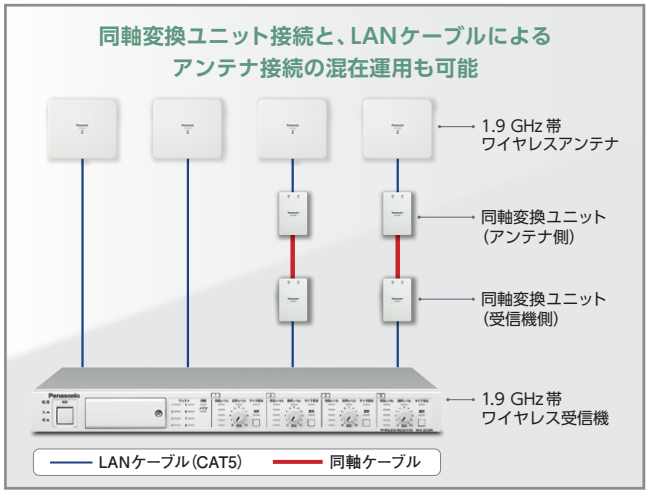

※ 同軸変換ユニットを使用する場合、使用できるマイクは最大８本となります。

設置・接続時のご注意

1 ループ抵抗を 5 Ω以下にしてください。

同軸変換ユニットに同軸ケーブルを接続する前に、以下の確認をすることで
ケーブル長の妥当性や、ケーブル接触不良がないかの確認ができます。

同軸ケーブルの片側の心線と外部導体をショートする ▶ 同軸ケーブルのもう片側で心線と外部導体間の抵抗値（ループ抵抗）をテスターで測定する ▶ **抵抗値が5Ω以下であること**を確認する

抵抗値が５Ω以上の場合、
以下の可能性があります。

- ケーブル長が長過ぎる
- 同軸ケーブルの途中に接触不良がある
  （特に既設の同軸ケーブルの場合はご注意ください）

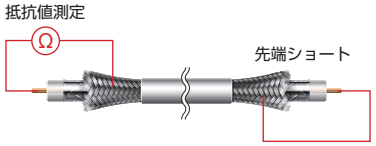

2 誘導雷対策のため、アース線を取り付けてください。

本機（受信機側）の背面のアース端子を、電源コンセントのアース端子などに接続して取り付けてください。

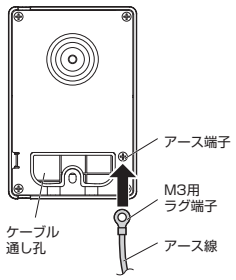

■接続動作条件

**接続するアンテナ、受信機、増設受信機は
すべて Ver.5.00 のファームウェアが実装された製品をお使いください。**

		WX-SE200A	WX-SA250A	システム動作可否
WX-SR202A/SR204A（2020年11月生産分以降）	Ver.5.00	Ver.5.00	Ver.5.00	○ 動作します
	Ver.5.00	Ver.4.00 Ver.3.00	Ver.5.00	× 動作しません
	Ver.5.00	Ver.5.00	Ver.4.00 Ver.3.00	× 動作しません

※ アンテナ、受信機、増設受信機は 2020年 11月生産分（TKロット）から Ver.5.00 になっています。
※ アンテナ、増設受信機は 2020年 10月生産分（TJ ロット）以前の場合、Ver.5.00 にバージョンアップすることができます。
ファームウエア Ver.5.00は、パナソニック Webサイト【https://biz.panasonic.com/jp-ja/products-services_sound_wx-sr200-software】
よりダウンロードください。

■寸法図

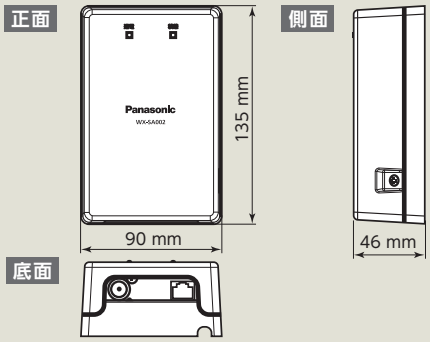

■定格

電源	供給元	ワイヤレス受信機
ワイヤレス受信機接続端子（受信機側同軸変換ユニット）	コネクター	RJ-45
	使用ケーブル	CAT5/CAT5e/CAT6 ストレートケーブル
	配線距離	最大 5 m
ワイヤレスアンテナ接続端子（アンテナ側同軸変換ユニット）	コネクター	RJ-45
	使用ケーブル	CAT5/CAT5e/CAT6 ストレートケーブル
	配線距離	最大 50 m
同軸ケーブル接続端子（受信機側同軸変換ユニット）（アンテナ側同軸変換ユニット）	コネクター	BNC
	使用ケーブル	5C-FB、5C-2V 同軸ケーブル
	配線距離	最大 100 m

表示（インジケーター）	［通電］通電表示灯、［状態］状態表示灯
使用温度範囲	0 ℃～45 ℃
使用湿度範囲	10 %～90 %（結露なきこと）
寸法	約 90 mm（幅）×135 mm（高さ）×46 mm（奥行）
質量	約 0.25 kg（受信機側、アンテナ側同軸変換ユニット 各1台）
仕上げ	セイルホワイト（マンセル N9.3 近似値）
付属品	スイッチボックス取付用ねじ（M4×25 ㎜）×4 壁取付用ねじ（木ねじ 4.1×25 ㎜）×4

※ 同軸変換ユニットは屋内用です。屋外に設置する際は、屋外設置用のボックスに格納してください。

■関連機器

天井・壁面取付が可能なワイヤレスアンテナ

ワイヤレスアンテナ
WX-SA250A
本体希望小売価格 43,000円（税抜）

ワイヤレスアンテナを8台まで接続可能な2ch受信機

ワイヤレス受信機（2ch）
WX-SR202A 本体希望小売価格 240,000円（税抜）

ワイヤレスアンテナを8台まで接続可能な4ch受信機

ワイヤレス受信機（4ch）
WX-SR204A 本体希望小売価格 310,000円（税抜）

ワイヤレス受信機に最大3台接続可能な増設用受信機

増設ワイヤレス受信機（4ch）
WX-SE200A 本体希望小売価格 208,000円（税抜）
※ご注意：同軸変換ユニット使用の場合はワイヤレス受信機に1台まで接続可能です。

複数システム使用時に同期用アンテナへ電源供給するユニット

アンテナ給電ユニット（WX-SA250A用）
WX-SA001
本体希望小売価格 28,000円（税抜）

アンテナ給電ユニットWX-SA001と同軸変換ユニットの接続方法

受信機と同軸変換ユニットの間に接続します。
（受信機ー給電ユニットー同軸変換ユニット）
※ご注意：メインシステムの基準アンテナ以外には接続しないでください。

パナソニックグループは環境に配慮した製品づくりに取り組んでいます

詳しくはホームページで
panasonic.com/jp/sustainability/

COOL CHOICE

省エネ 省エネを徹底的に追求した製品をお客様にお届けし、商品使用時のCO_2排出量削減を目指します。

省資源 新しい資源の使用量を減らし、使用済みの製品などから回収した再生資源を使用した商品を作り、資源循環を推進します。

化学物質 パナソニック製品は、特定の環境負荷物質※の使用を規制するEU RoHS指令の基準値にグローバルで準拠しています。※鉛、カドミウム、水銀、六価クロム、特定臭素系難燃剤、特定フタル酸エステル

お問い合わせは

パナソニック
システムお客様ご相談センター

0120-878-410（パナハ ヨイワ）
受付：9時～17時30分
（土・日・祝日は受付のみ）
携帯電話・PHSからもご利用いただけます。（お問い合わせの内容によっては、担当窓口をご案内する場合もございます）

ホームページからのお問い合わせは panasonic.biz/cns/cs/cntctus/

パナソニック株式会社 コネクティッドソリューションズ社 メディアエンターテインメント事業部　〒812-8531　福岡県福岡市博多区美野島4丁目1番62号

●製品の色は印刷物ですので実際の色と若干異なる場合があります。●製品の仕様およびデザインは予告なく変更する場合があります。
●本カタログ掲載商品の価格には、消費税、配送・設置調整費、工事費、使用済み商品の引き取り費等は含まれておりません。
●実際の製品には、ご使用上の注意を表示しているものがあります。

WW-JJ1A205
2021・01・005・U1